Cómo instalar la unidad SSD de 2.5” de Verbatim

Introducción

Esta descripción general pretende ser un resumen general de los pasos principales que para la instalación de una unidad SSD en un equipo portátil o de escritorio y no pretende proporcionar detalles específicos relacionados con la configuración de hardware y sistema operativo (SO) de su PC en particular. Si, después de leer este resumen general, considera que no está completamente seguro de llevar a cabo los pasos necesarios para realizar la instalación y obtener los elementos necesarios no incluidos, es muy recomendable que obtenga asistencia profesional de un técnico de servicio calificado para la instalación de su SSD.

Nota para los usuarios que reemplazan una unidad existente: Si tiene la intención de reemplazar una unidad existente en su computadora por esta unidad SSD mediante clonación o migración de datos, también deberá obtener un software de clonación/migración de datos. Hay muchos tipos de software de clonación/migración de datos disponibles en línea a bajo costo o sin costo. Se necesita un cable o adaptador USB a SATA si tiene previsto clonar la unidad actual en su nueva unidad SSD. El software y el cable USB a SATA no se incluyen en la caja.

Verbatim sugiere hacer una copia de seguridad del sistema antes de realizar cualquier modificación de hardware/ software.

Por su seguridad y la de su SSD:

- Para reducir el riesgo de dañar los componentes electrónicos sensibles a descargas electrostáticas, toque con los dedos una superficie metálica sin pintar (por ejemplo, la cubierta de la computadora) antes de tocar la unidad SSD y su computadora.
- Asegúrese de que su entorno de trabajo esté limpio, seco y libre de descargas electrostáticas.
- Mantenga la unidad SSD lejos del agua u otras fuentes de humedad.
- Maneje su SSD con cuidado y no toque los conectores dorados del extremo de la unidad SSD.
- No altere, modifique ni desarme el dispositivo.

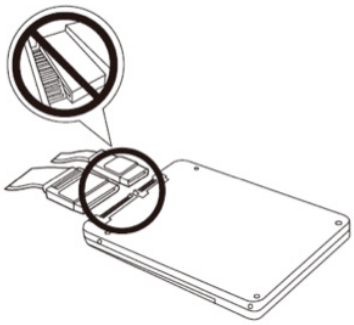

Necesitará lo siguiente:

1. SSD de 2.5” de Verbatim (incluida)
2. Equipo portátil o de escritorio de destino (no incluido)
3. Cable SATA III (no incluido; para equipos de escritorio)
4. Adaptador de bahía de montaje de 3.5” a 2.5” con tornillos compatibles (no incluido; para determinados equipos de escritorio)
5. Abrazaderas, cubiertas y/o espaciadores para la unidad (no incluidos, para algunos equipos portátiles)
6. Destornillador Philips no magnético (no incluido)

Conexión de la unidad SSD al equipo portátil:

1. Apague su equipo portátil.
2. Desconecte el cable de alimentación y retire la batería del equipo portátil.
3. Presione el botón de encendido y manténgalo presionado unos segundos para descargar la electricidad restante.
4. Después de consultar el manual del usuario de su equipo portátil, busque el disco duro y los puntos de acceso existentes.
    i. Extraiga el disco duro interno desenchufándolo del conector de la interfaz.
    ii. Inserte la unidad SSD en el conector de interfaz SATA. Vea la imagen “Inserción de SSD” a continuación
    iii. Dependiendo de su entorno de instalación en particular, es posible que deba quitar los soportes de la unidad, la cubierta de la unidad, los espaciadores y/o adaptadores de su disco actual y reaplicarlos a la nueva unidad SSD para asegurar un ajuste adecuado.
5. Asegure todos los paneles de acceso de acuerdo con su configuración original.
6. Encienda su equipo portátil.
7. Finalización
    i. Si ha clonado la unidad anterior, la nueva unidad SSD ya debería estar lista para funcionar.
    ii. Si no ha clonado la unidad anterior, proceda a instalar el sistema operativo, los controladores, el firmware y las aplicaciones y datos del usuario en su SSD, si lo desea.

Inserción de la unidad SSD

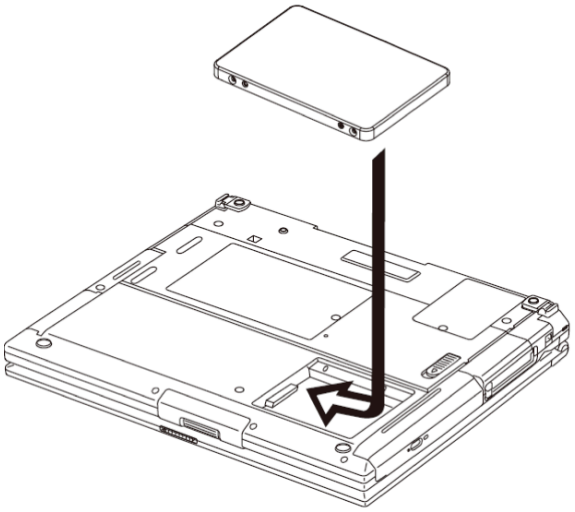

Conexión de la unidad SSD a un equipo de escritorio:

1. Apague su equipo de escritorio.
2. Desconecte el cable de alimentación del equipo de escritorio.
3. Presione el botón de encendido y manténgalo presionado unos segundos para descargar la electricidad restante.
4. Después de consultar el manual del usuario de su equipo de escritorio, busque el disco duro y los puntos de acceso existentes. Después, determine si desea mantenerlo instalado simultáneamente con su unidad SSD.
    i. Si desea reemplazar su disco duro actual por una unidad clonada o en blanco, instale la SSD:
        a. Extraiga el disco duro interno desenchufándolo del conector de la interfaz.
        b. Inserte la unidad SSD en el conector de la interfaz SATA (vea la imagen “Inserción de SSD” a continuación).
        c. Dependiendo de su entorno de instalación en particular, es posible que necesite cables de interfaz o de alimentación, adaptadores 3.5” a 2.5” y/o tornillos de la máquina para fijar con seguridad la unidad SSD en la bahía de la unidad de su computadora (vea “Inserción de SSD” a continuación).
    ii. Si desea instalar la unidad SSD junto con su disco duro actual:
        a. Busque un conector SATA disponible dentro de su equipo de escritorio.
        b. Inserte la unidad SSD en el conector de la interfaz SATA (vea la imagen “Inserción de SSD” a continuación).
        c. Dependiendo de su entorno de instalación en particular, es posible que necesite cables de interfaz o de alimentación, adaptadores 3.5” a 2.5” y/o tornillos de la máquina para fijar con seguridad la unidad SSD en la bahía de la unidad de su computadora (vea “Inserción de SSD” a continuación).
5. Asegure todos los paneles de acceso de acuerdo con su configuración original.
6. Encienda su equipo de escritorio.
7. Finalización
    i. Si ha clonado la unidad anterior, la nueva unidad SSD ya debería estar lista para utilizar.
    ii. Si instaló la unidad SSD junto con la configuración de la unidad existente, deberá ir a la herramienta de administración de discos de su sistema operativo. Allí, deberá formatear la unidad, asignar una partición y asignar una letra a la unidad.
    iii. Si no ha clonado su unidad anterior y no desea instalar la unidad SSD junto con la configuración de la unidad existente, proceda a instalar el sistema operativo, los controladores, el firmware, los utilitarios, las aplicaciones y los datos de usuario en la unidad SSD según desee.

Inserción de la unidad SSD

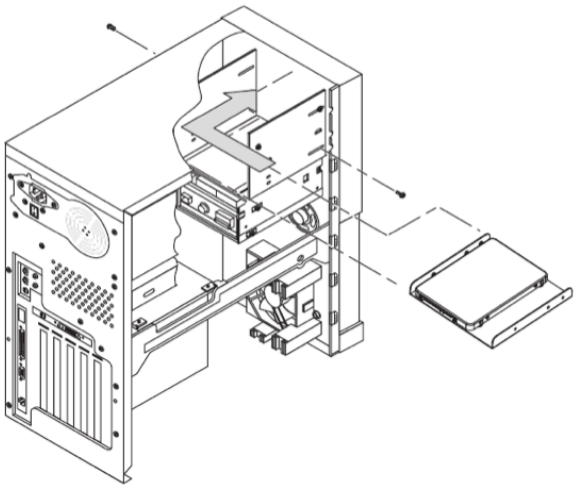
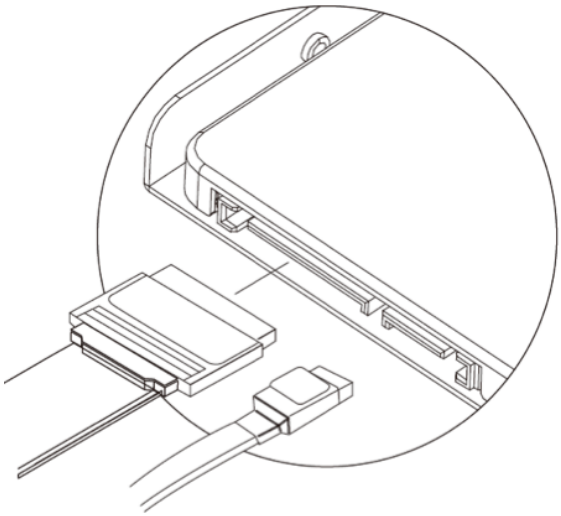
Conexión de la unidad SSD